BLOCS-PORTES BATTANTS mcr ALPE à 2 vantaux EI¹30 (CF 1/2H)

DORMANT ENVELOPPANT, CHARNIERES 3D EN ACIER INOX

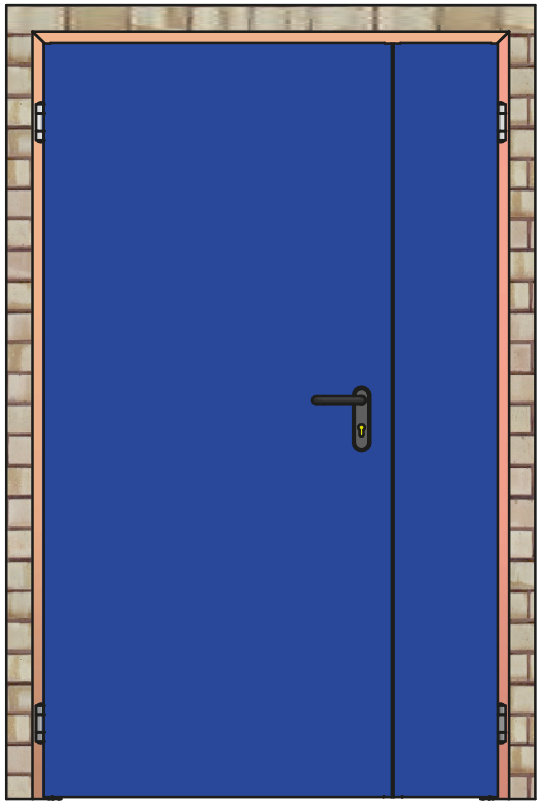

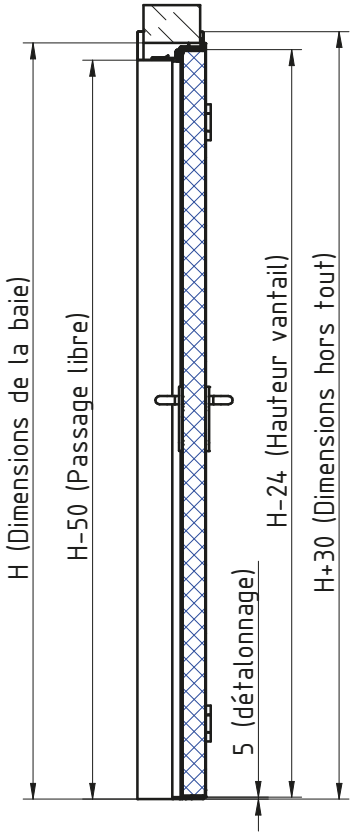

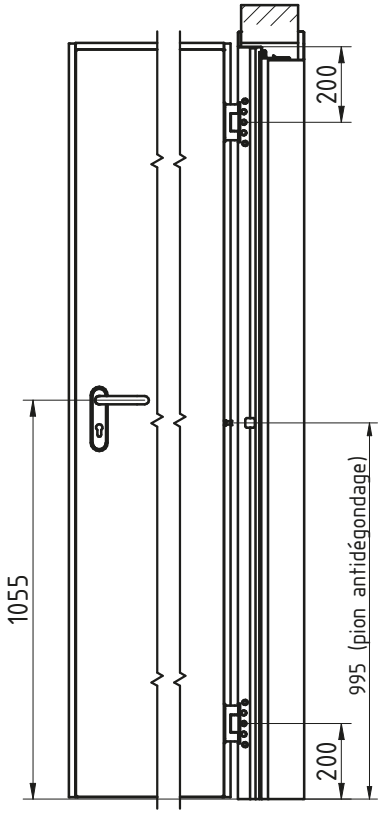

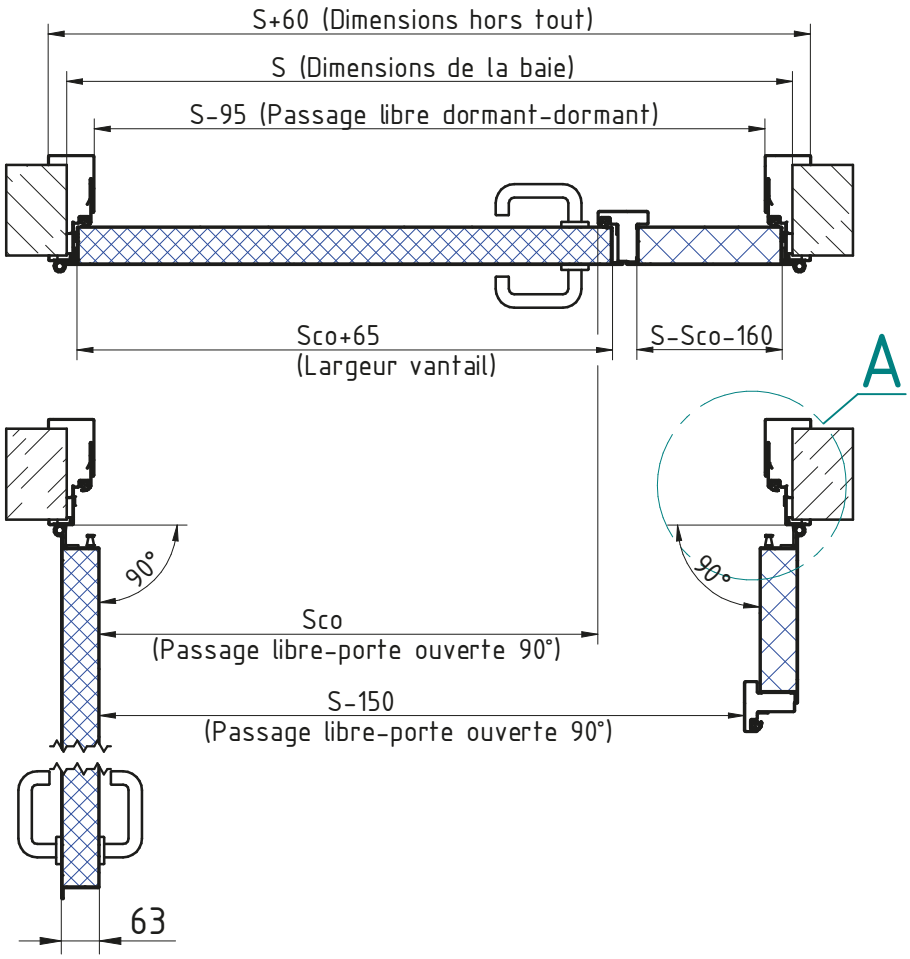

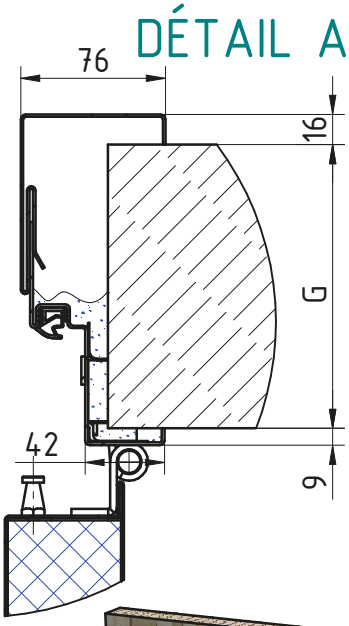

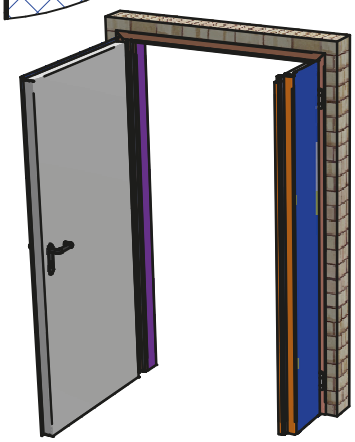

*** voir fiche sur ENTAILLAGE BETON**