BLOCS-PORTES BATTANTS mcr ALPE W à 2 vantaux non coupe-feu

DORMANT INTERIEUR (STANDARD), CHARNIERES 3D EN ACIER INOX (STANDARD)

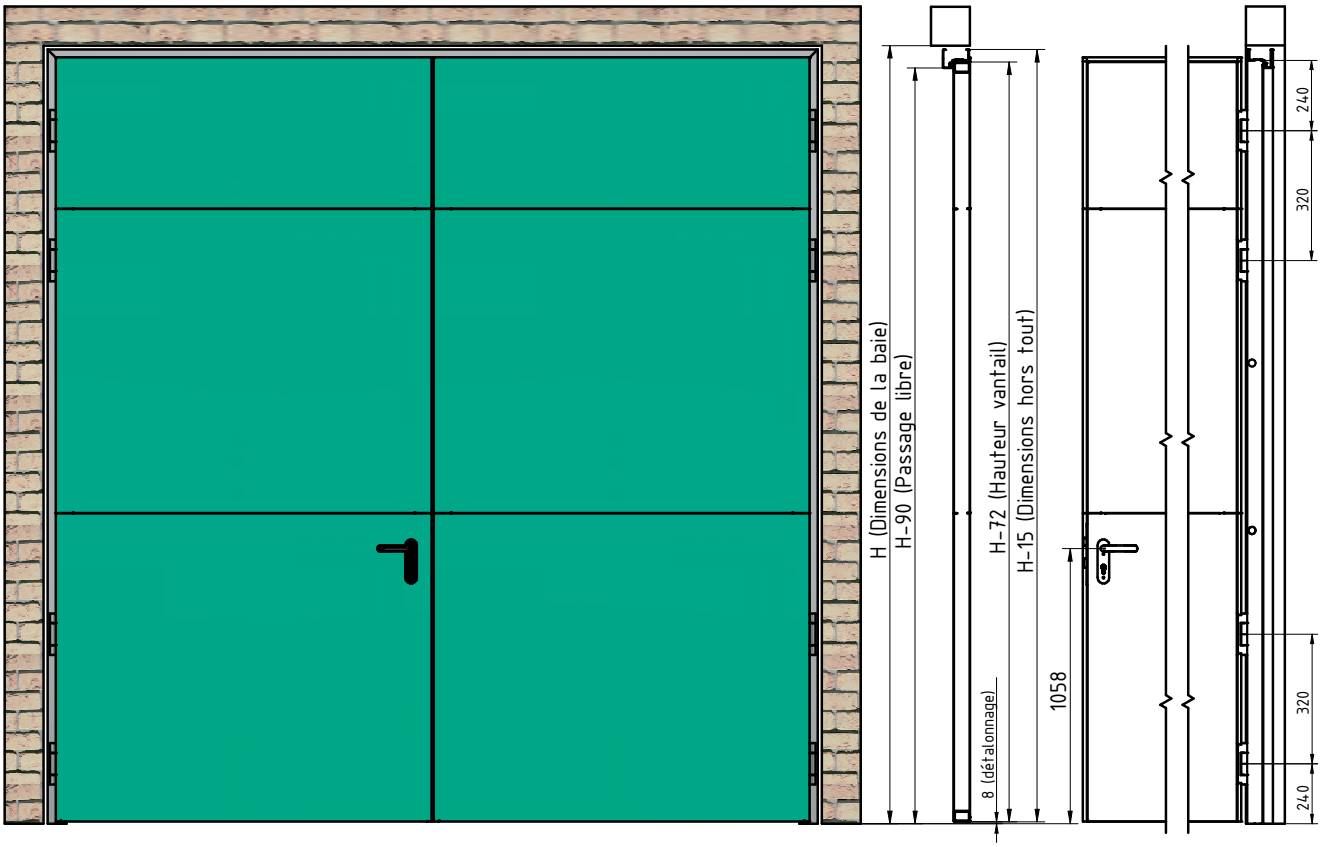

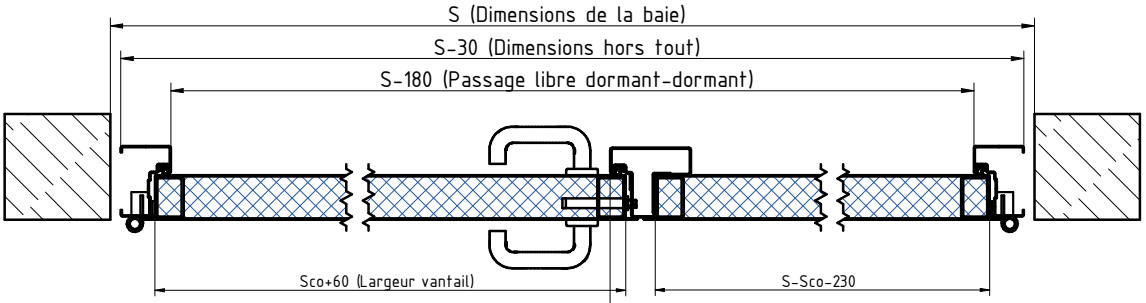

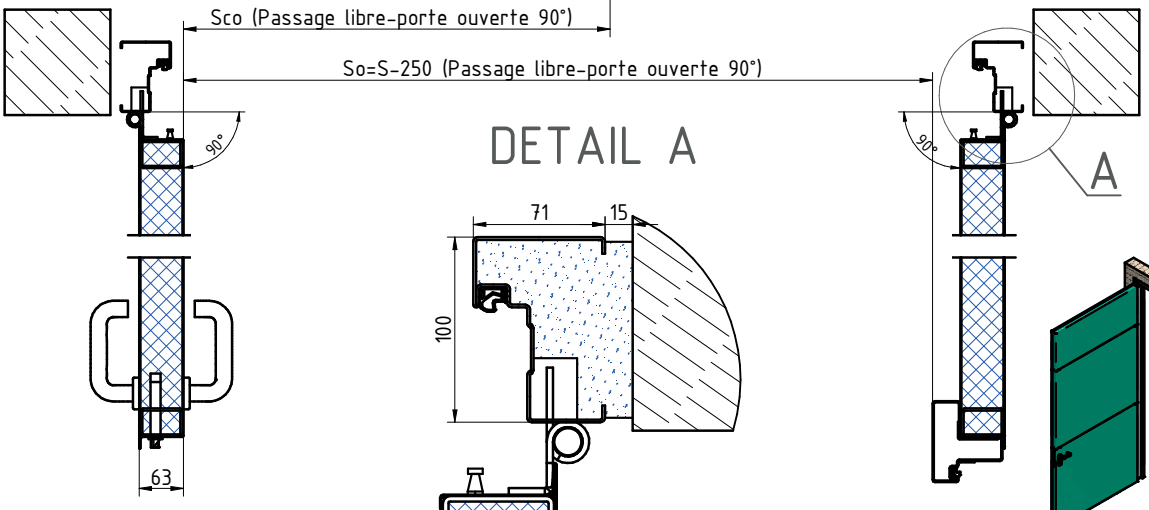
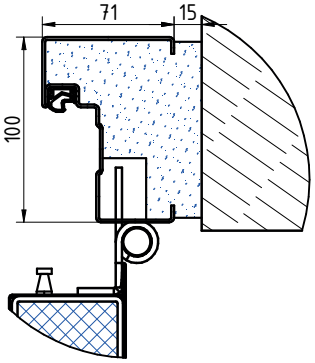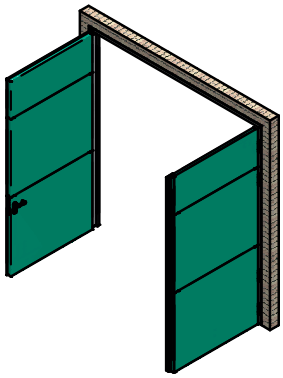
DETAIL A