Serrure NEMEF 1749, 3 points

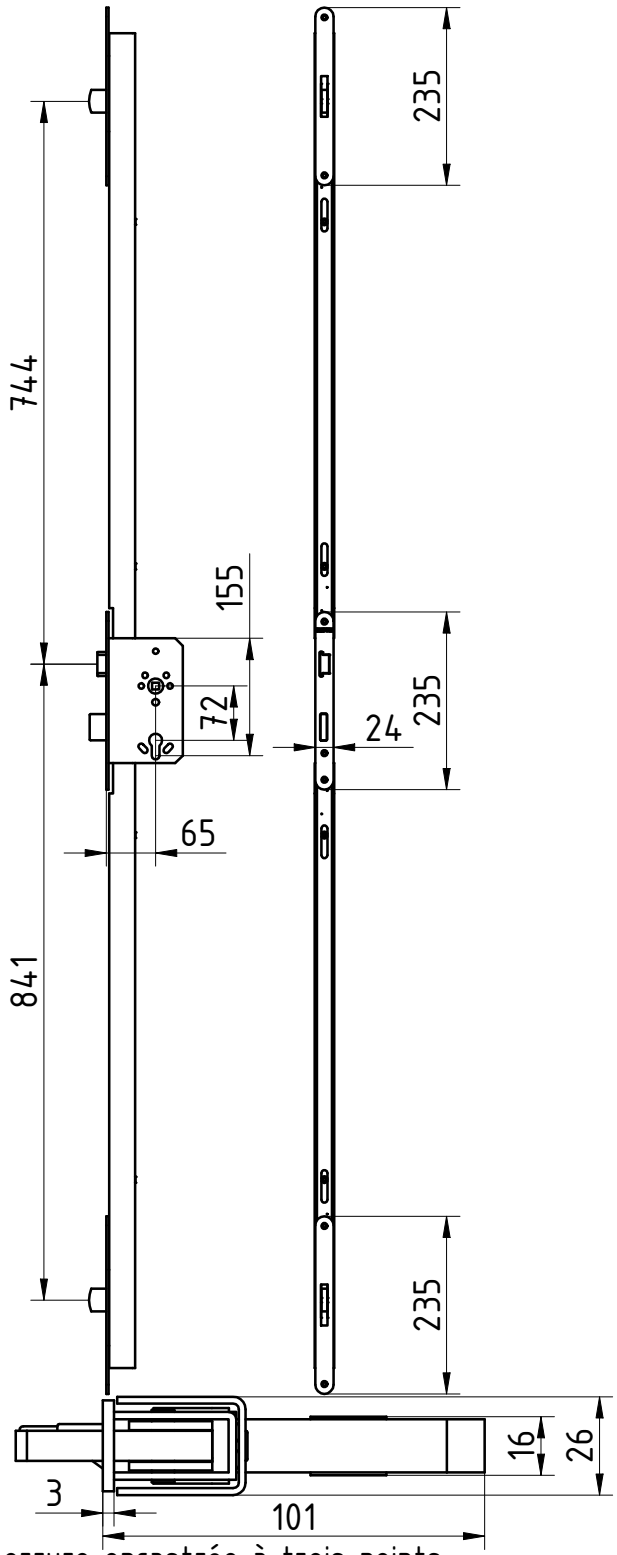

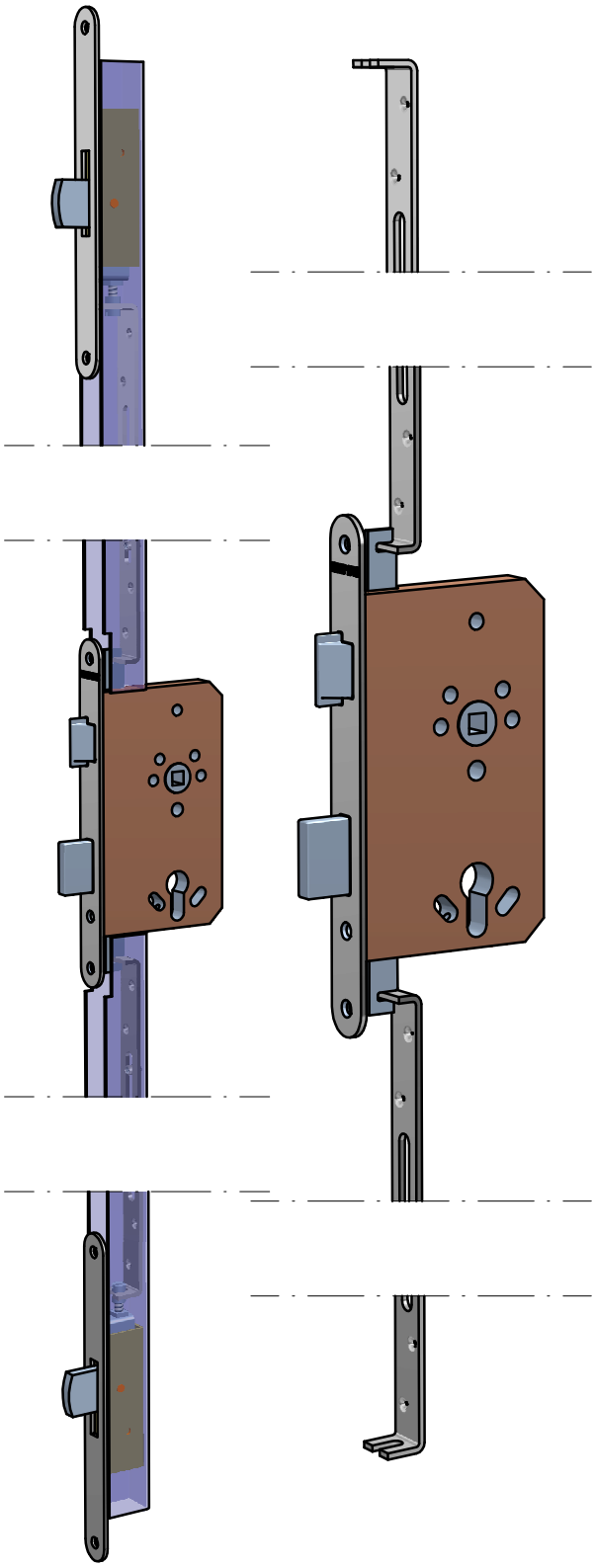

serrure encastrée à trois points
entraxe : 72 mm
axe du cylindre : 65 mm
option : fonction antipanique D ou C
conforme au PV feu
hauteur minimale de la baie
-dormant d'angle - 2050mm
-dormant intérieur - 2090mm