NOTICE DE POSE : BLOCS PORTE FORSTER UNICO A 1 VANTAIL

mercor
ASSA ABLOY

ETAPE 1 - POSE DE LA CONSTRUCTION

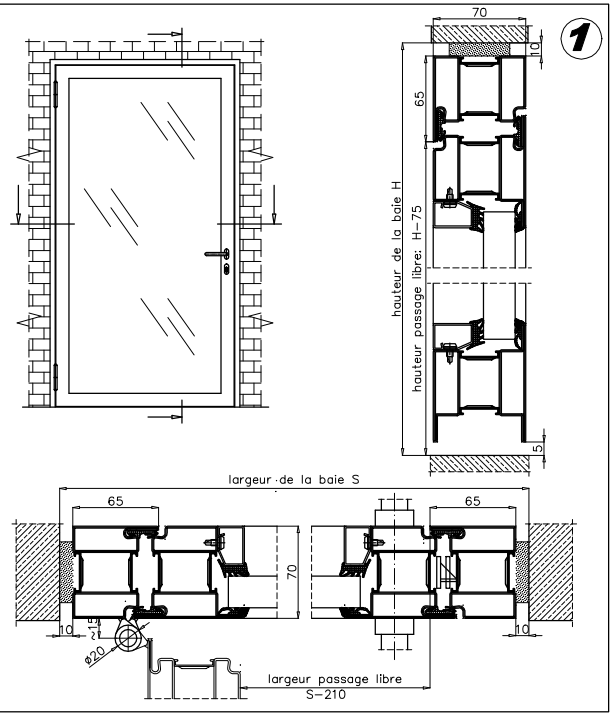

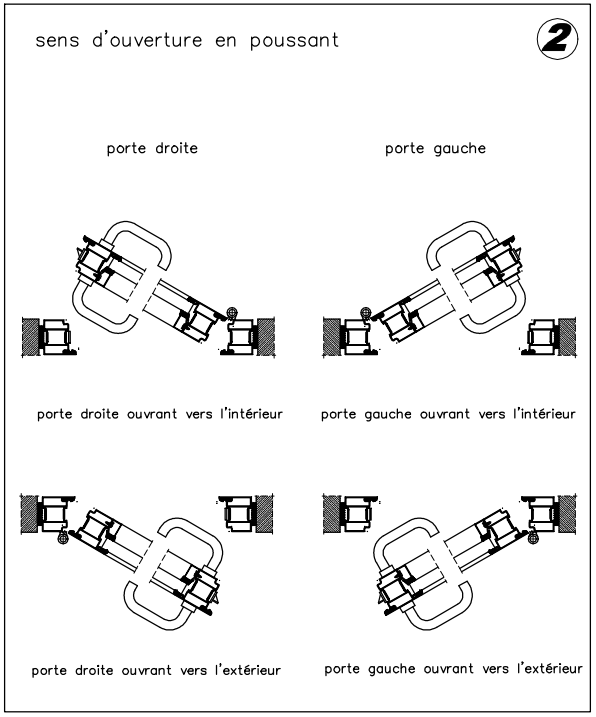

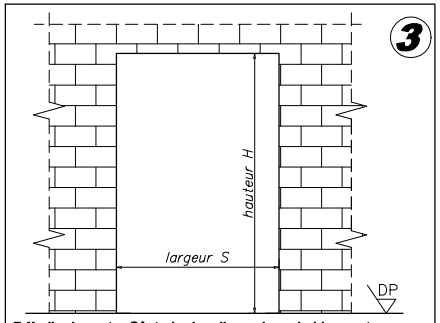

Déballer la porte. Côntroler les dimensions du bloc-porte et celles du mur et la conformité du sens d'ouverture. Vérifier si le mur est droit et bien fini. Vérifier le niveau du sol. Attention : le jeu standard entre le vantail et le sol fini 5 mm. Pour un bon fonctionnement de la porte ce jeu est à prendre en considération surtout quand le sol n'est pas encore fini.

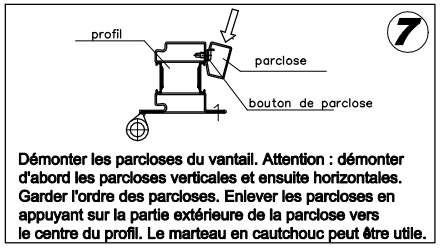

Démonter les parcloses du vantail. Attention : démonter d'abord les parcloses verticales et ensuite horizontales. Garder l'ordre des parcloses. Enlever les parcloses en appuyant sur la partie extérieure de la parclose vers le centre du profil. Le marteau en cautchouc peut être utile.

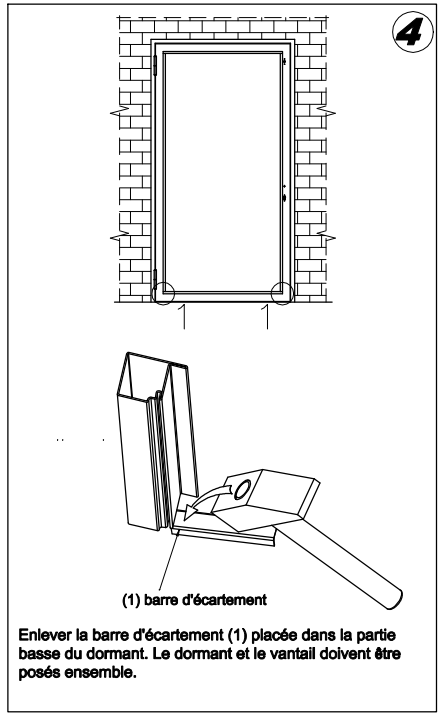

Enlever la barre d'écartement (1) placée dans la partie basse du dormant. Le dormant et le vantail doivent être posés ensemble.

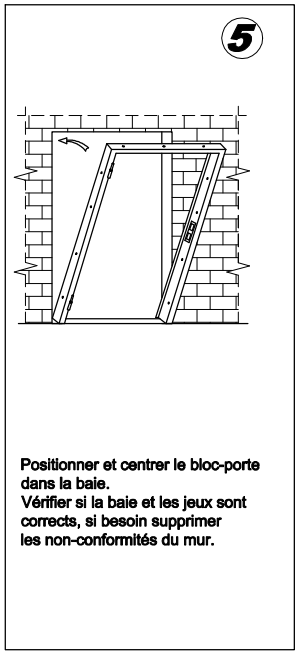

Positionner et centrer le bloc-porte dans la baie.
Vérifier si la baie et les jeux sont corrects, si besoin supprimer les non-conformités du mur.

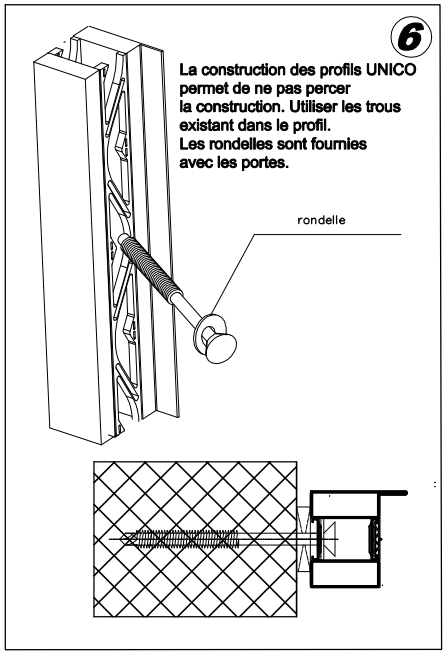

La construction des profils UNICO permet de ne pas percer la construction. Utiliser les trous existant dans le profil.
Les rondelles sont fournies avec les portes.

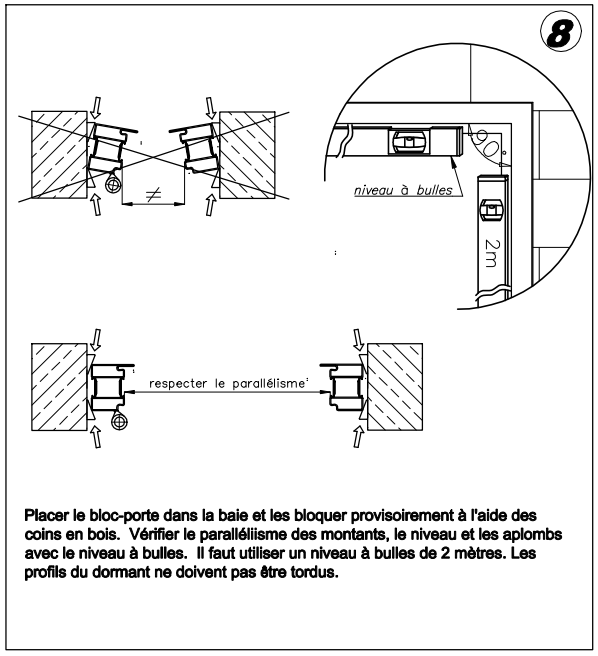

Placer le bloc-porte dans la baie et les bloquer provisoirement à l'aide des coins en bois. Vérifier le parallélisme des montants, le niveau et les aplombs avec le niveau à bulles. Il faut utiliser un niveau à bulles de 2 mètres. Les profils du dormant ne doivent pas être tordus.

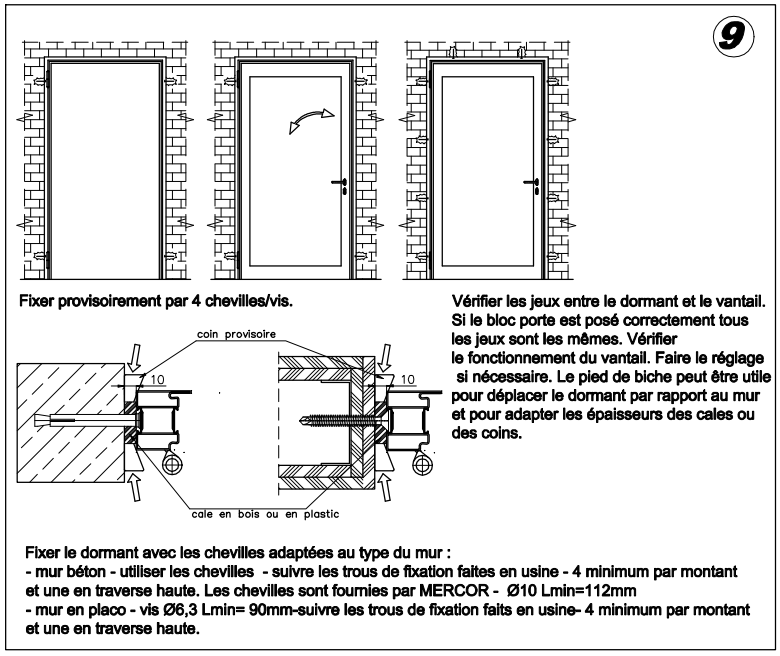

Fixer provisoirement par 4 chevilles/vis.

Vérifier les jeux entre le dormant et le vantail. Si le bloc porte est posé correctement tous les jeux sont les mêmes. Vérifier le fonctionnement du vantail. Faire le réglage si nécessaire. Le pied de biche peut être utile pour déplacer le dormant par rapport au mur et pour adapter les épaisseurs des cales ou des coins.

Fixer le dormant avec les chevilles adaptées au type du mur :
- mur béton - utiliser les chevilles - suivre les trous de fixation faites en usine - 4 minimum par montant et une en traverse haute. Les chevilles sont fournies par MERCOR - Ø10 Lmin=112mm
- mur en placo - vis Ø6,3 Lmin= 90mm-suivre les trous de fixation faits en usine- 4 minimum par montant et une en traverse haute.

NOTICE DE POSE : BLOCS PORTE FORSTER UNICO A 1 VANTAIL

mercor
ASSA ABLOY

ETAPE 2 - POSE DU VITRAGE ET DES JOINTS

10

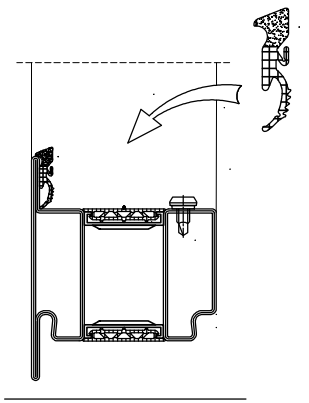

Nettoyer la surface intérieure du profil.
Mettre le joint autocollant sur l'aillette du profil.

11

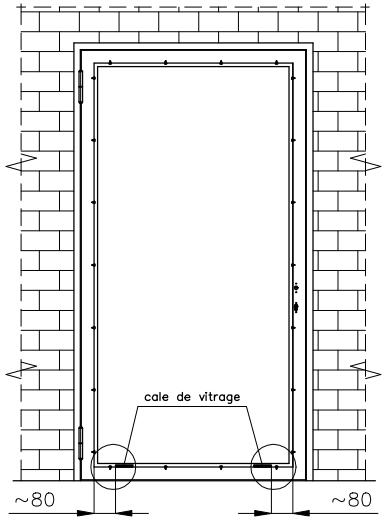

Placer les cales sur le profil bas du vantail de deux côtés à 80 mm des angles. Mettre le vitrage sur les cales et le serrer contre le joint. Pour les petits vitrages le calage en bas est suffisant.
Attention : il y a deux types des cales
Attention : la ventouse pour déplacer le vitrage peut être utile.

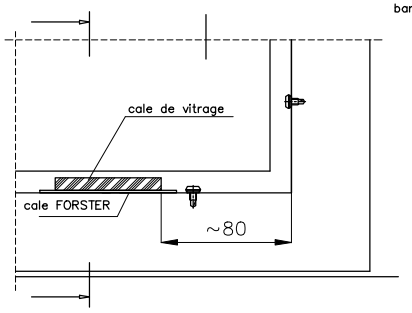

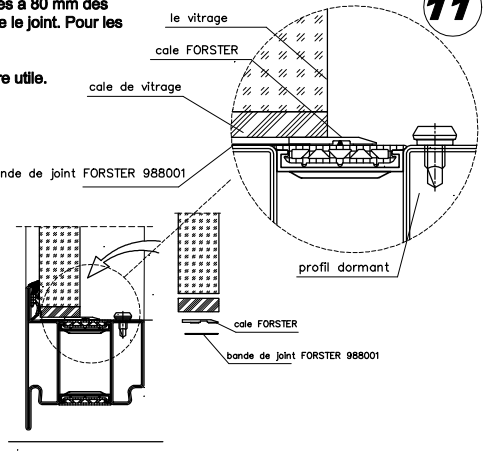

13

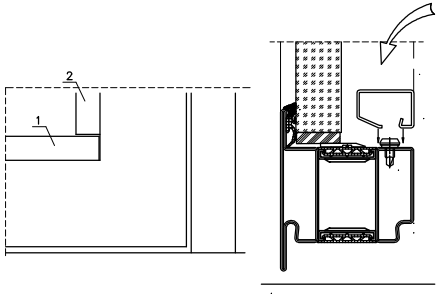

Placer les parcloses.
Attention : d'abord mettre les parcloses horizontales et ensuite verticales.

12

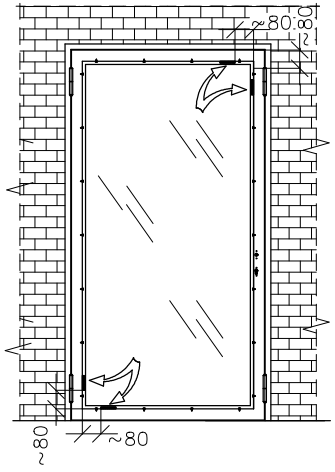

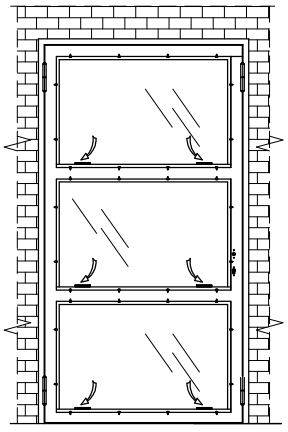

Pour les petits vitrages, le calage bas est suffisant.
Cela concerne les portes avec les traverses.
Voir le plan ci-dessus.

Pour les portes vitrées sur toute la hauteur sans traverse prévoir le calage sur les 2 angles opposés.
Après le calage bas provisoire et la mise du vitrage, placer les cales sur 2 angles :
angle bas côté paumelles et angle haut côté serrure, toujours à 80 mm des angles. Voir le plan ci-dessus.

Le calage correct assure la rigidité de la construction.

14

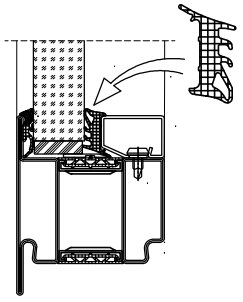

Placer le joint entre le vitrage et la parclose.
Attention : ce joint n'est pas autocollant.

15

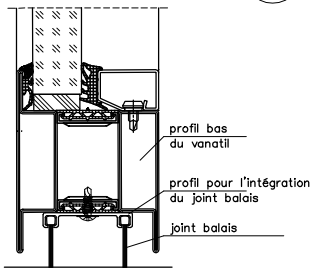

En option les portes sont équipées du joint balai qui est monté en usine.

17

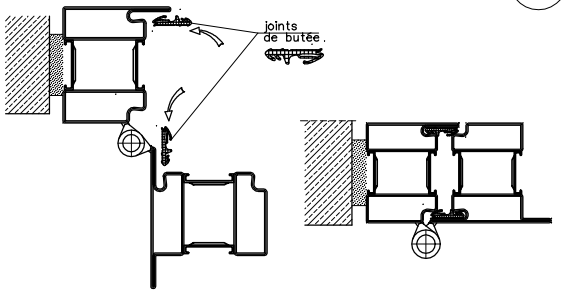

Placer les joints de butée sur les profils du dormant et du vantail.
Les profils doivent être bien nettoyés avant la mise des joints.

16

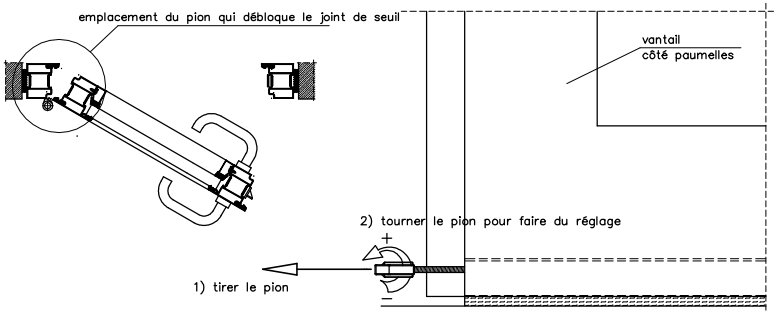

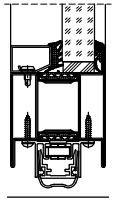

Attention : Quand les portes sont équipées du joint de seuil automatique, faire le réglage de celui-ci pour qu'il adhère bien au sol fini.

Le réglage consiste à tirer le pion du joint de seuil automatique et de le tourner et détourner. Le pion se trouve du côté des paumelles donc le réglage doit être fait quand la porte est ouverte à 90°.

Le réglage se fait quand le sol est fini.

NOTICE DE POSE : BLOCS PORTE FORSTER UNICO A 1 VANTAIL

mercor
ASSA ABLOY

ETAPE 3 - QUINCAILLERIE ET LA FINITION DU MUR

18

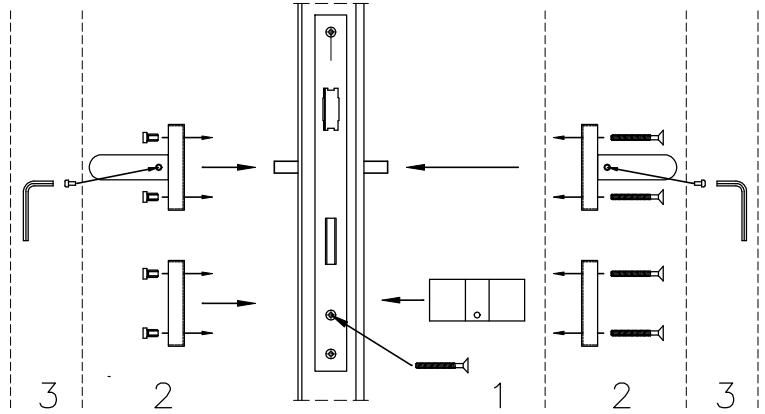

Pose de la quincaillerie :
1. Insérer le cylindre dans le trou de la serrure et le fixer avec une vis.
2. Poser les rosaces de béquille de deux cotés et les fixer à l'aide des vis.
3. Bloquer le tige de la béquille avec une clé allen

19

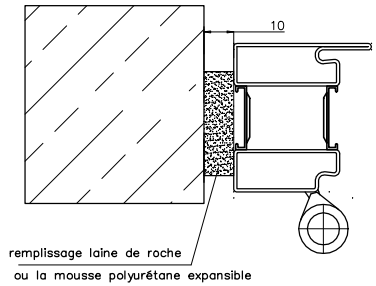

Remplir le jeu entre le dormant et le mur par la laine de roche ou la mousse polyuréthane expansible.

20

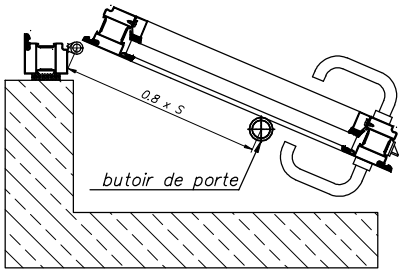

Pour les portes extérieures il est nécessaire de monter un butoir de porte.
Le butoir est conseillé aussi pour les portes intriéures.

Outils pour la pose des portes vitrées :

1. visseuse électrique forte
2. cales de plusieurs épaisseurs
3. coins en bois
4. marteau en caoutchouc
5. clé allen
6. niveau long (au moins 2 mètres)
7. escabot
8. pied de biche
9. ciseaux pour les joints
10. ventouse pour le vitrage
11. outil pour soulever le vitrage, par exemple en bois

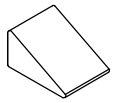

coin provisoire

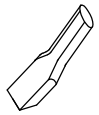

outil pour soulever le vitage par example en bois

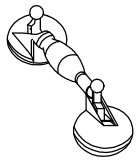

ventouse pour le vitrage

pied de biche

CONSIGNES A SUIVRE:

1. Les portes MERCOR doivent être posées par un personnel qualifié. Les instructions de la notice de pose doivent être suivies rigoureusement pour assurer un bon fonctionnement de la porte.
2. D'eventuelles réclamations pour de la marchandise manquante ou défectueuse doivent être signalées sur le bon de livraison ou par e-mail sous 48 heures après la reception de la marchandise ou par lettre recommandée dans les 8 jours suivant la reception de la livraison.
3. Un entretien régulier des portes est obligatoire. Les contrôles et verifications sont à effectuer deux fois par an au minimum
- vérifier qu'aucun objet ne gêne un bon fonctionnement de la porte coupe-feu
- contrôler l'état général des vantaux et du dormant
- contrôler la fixation et le fonctionnement des accesoires de la porte
- effectuer la lubrification des charnières et d'autres éléments mobiles.
4. Les blocs-portes doivent être deplacés avec du matériel adapté, stockés avec soin,à l'abri des intempéries, de l'eau et de l'humidité.
5. Le montage du ferme porte doit être conforme à la notice de pose du fournisseur.
6. Pour les portes extérieures la pose du butoir de porte est obligatoire. Le butoir est conseillé aussi pour les portes intriéures.
7. Le joint de seuil automatique doit être réglé quand le sol est fini. Ne pas le descendre en cours de chantier.
8. Les joints doivent être posés suivant la fiche du vitrage avec la configuration de tous les joints. Les numéros des joints sont marqués dessus.