Pose en reprise de doublage portes non coupe-feu – dormant intérieur

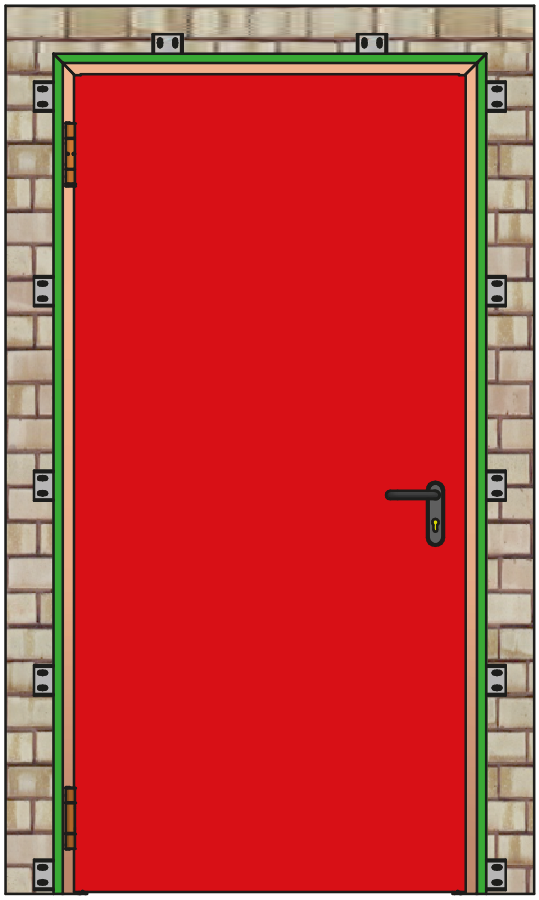

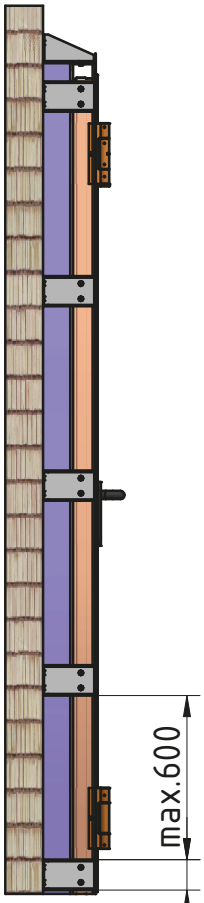

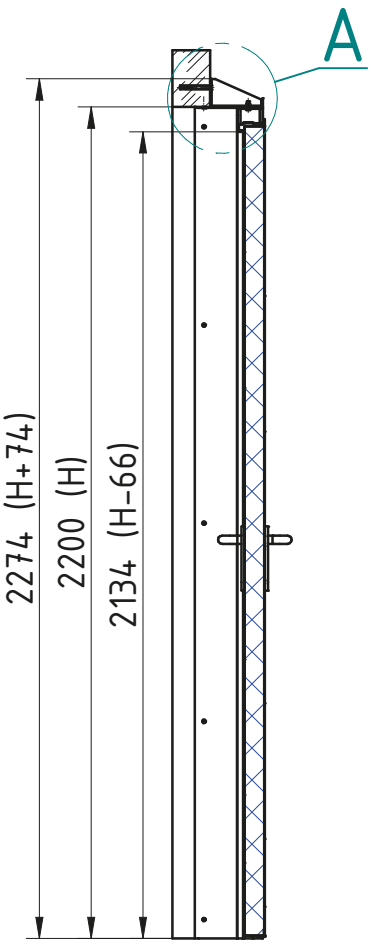
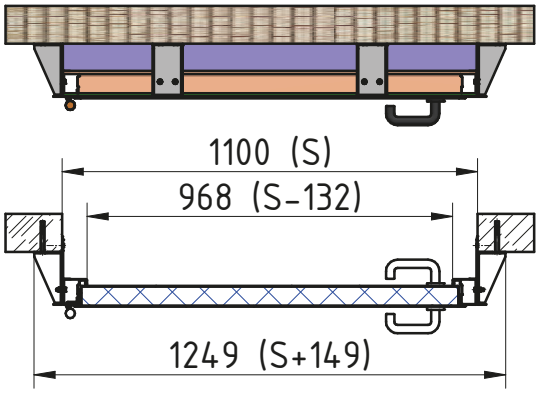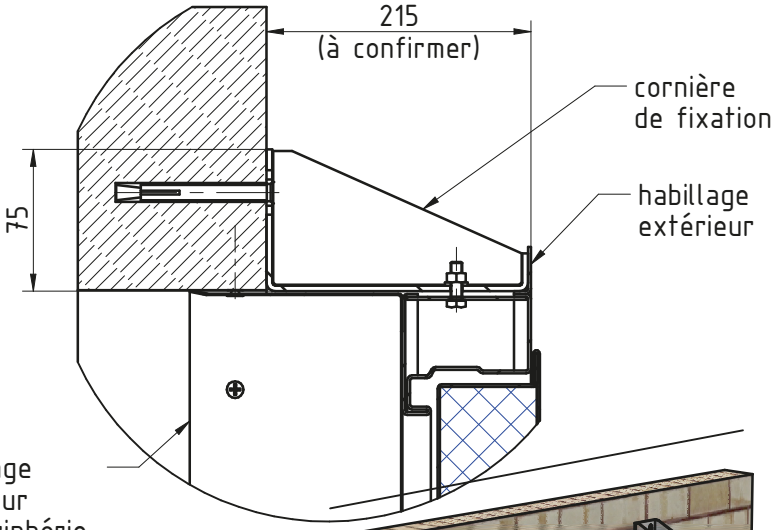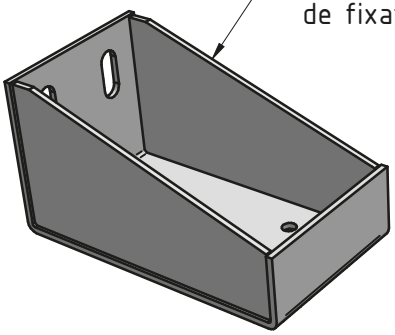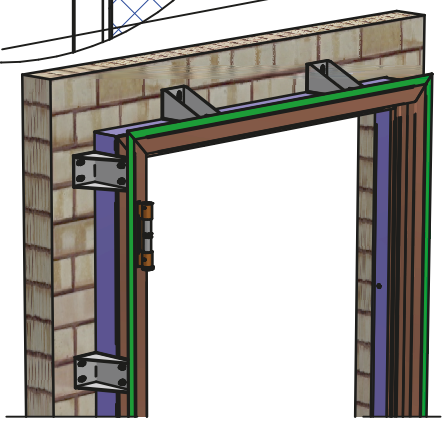
DÉTAIL A